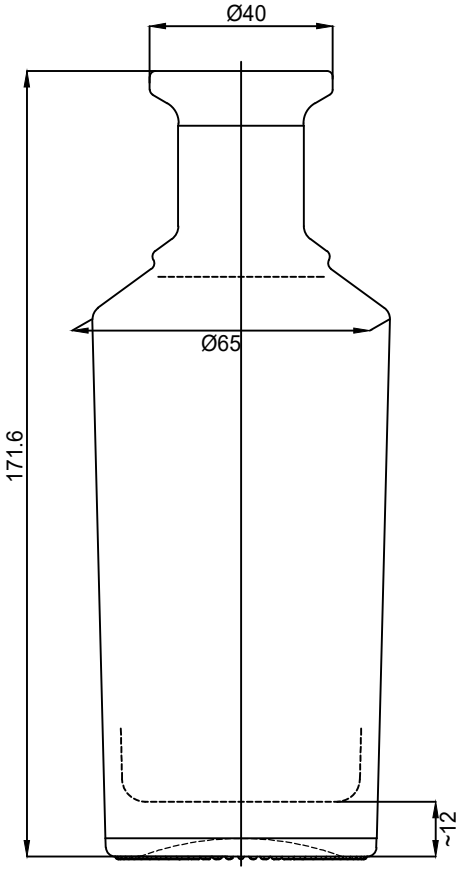

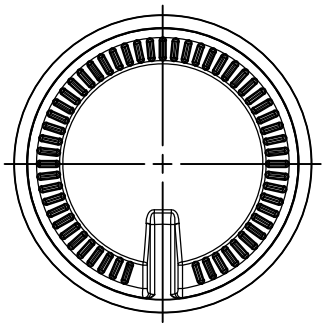

1. Номинальная вместимость 250 мл
2. Масса расчетная 360 г

					ТР-П-40-Б-250			
Изм.	Лист	№ докум.	Подп.	Дата	Бутылка стеклянная вместимостью 250мл	Лит.	Масса	Масштаб
Разраб.								1:1
Пров.						Лист 1	Листов 1	
Т.контр.								
Н.контр.						ООО "ЛУЧ"		
Утв.								